形 幼年

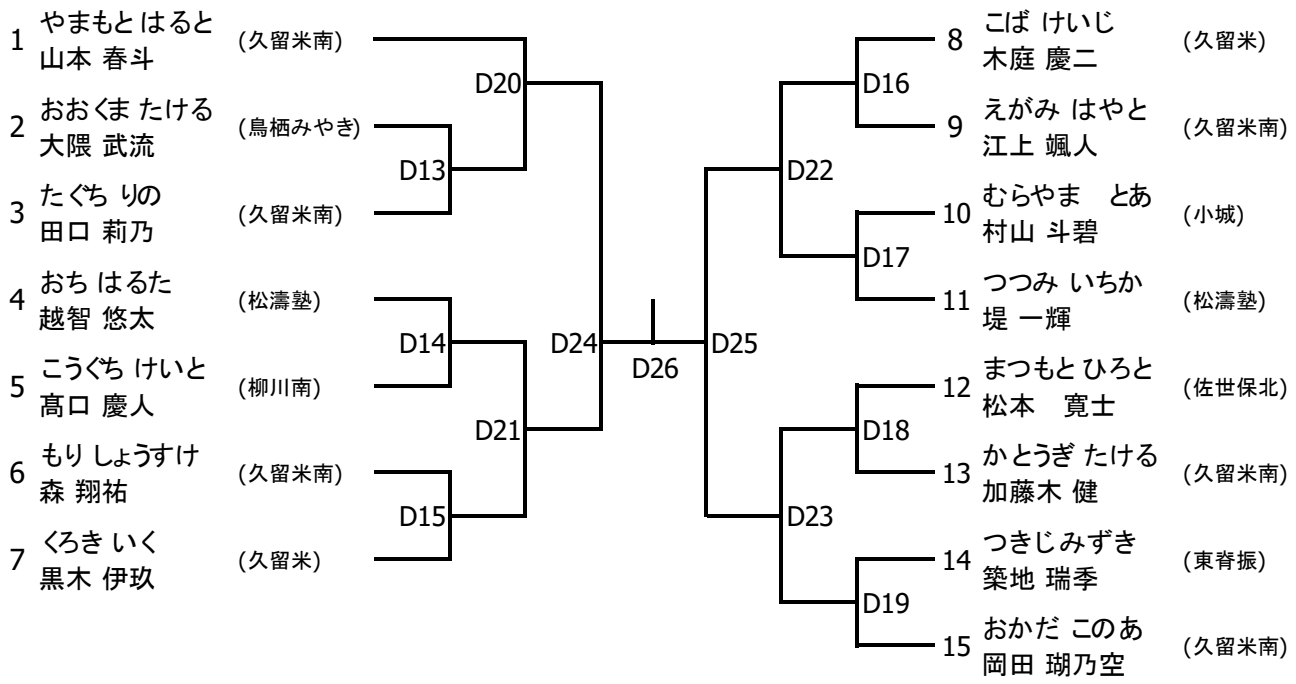

表彰　優勝 準優勝　3位2名

形 小学1･2年男子

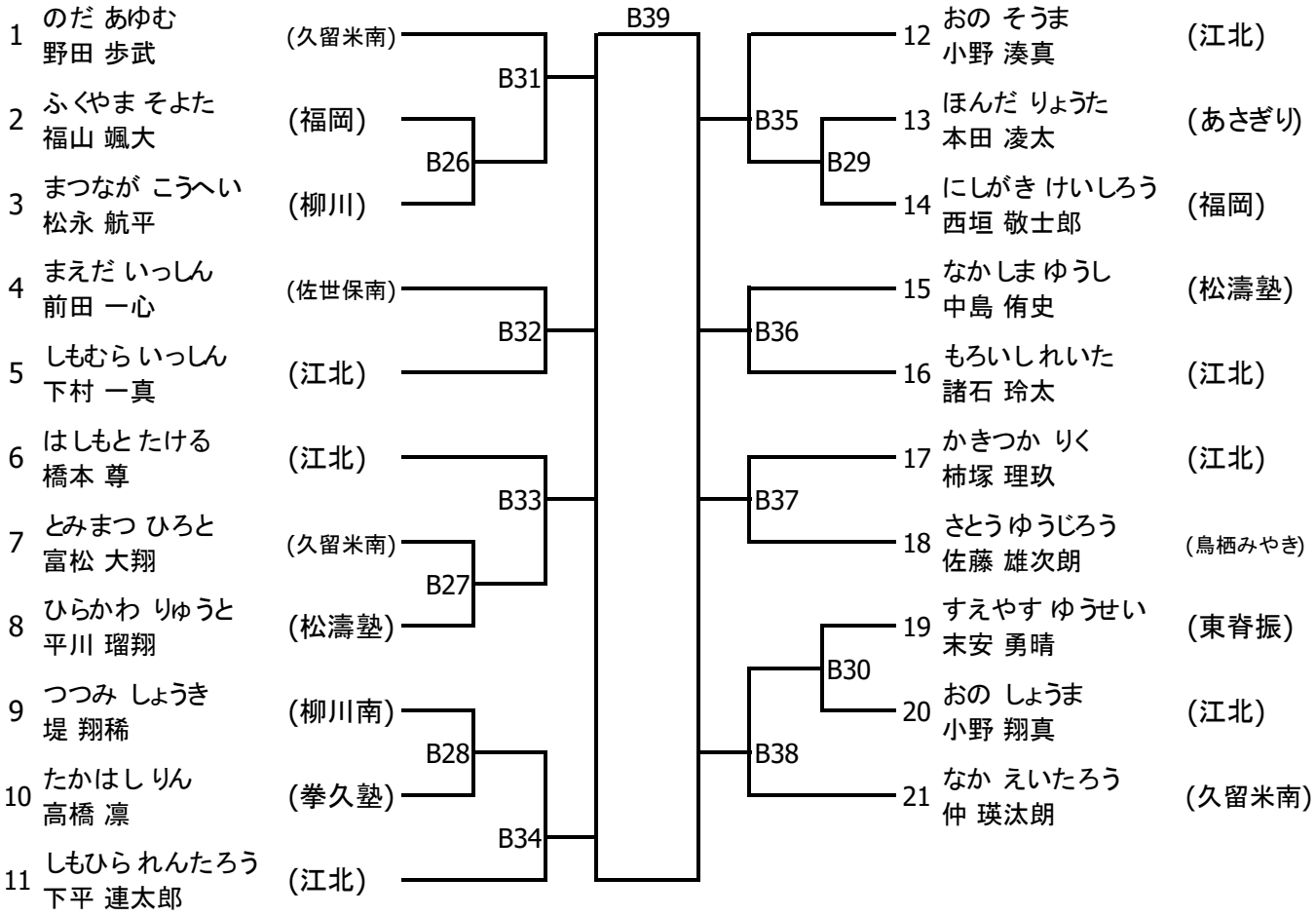

表彰　優勝 準優勝　3位1名

形 小学3・4年男子

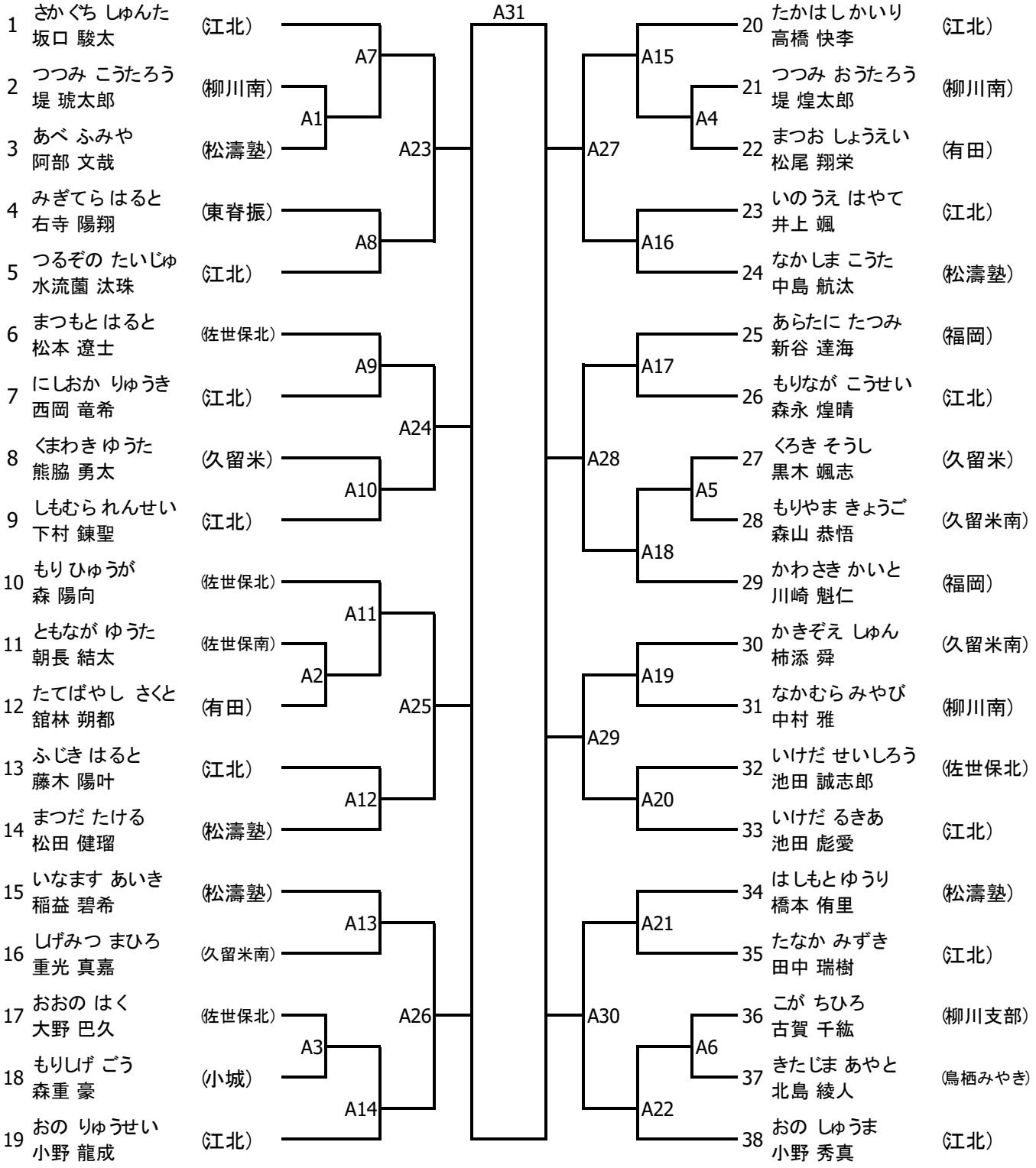

表彰　優勝 準優勝　3位1名

形 小学5・6年男子

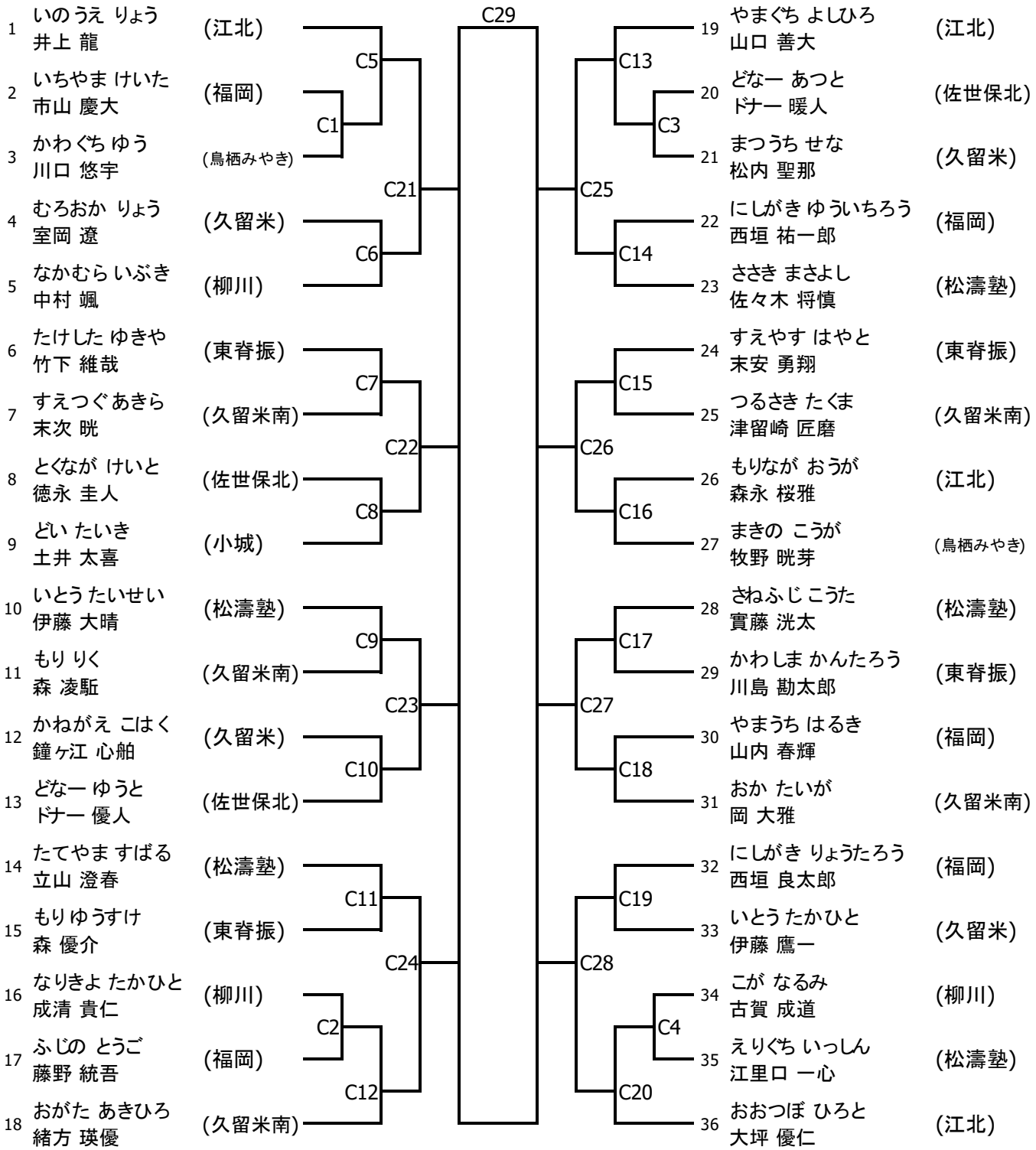

表彰　優勝 準優勝　3位1名

形 中学男子

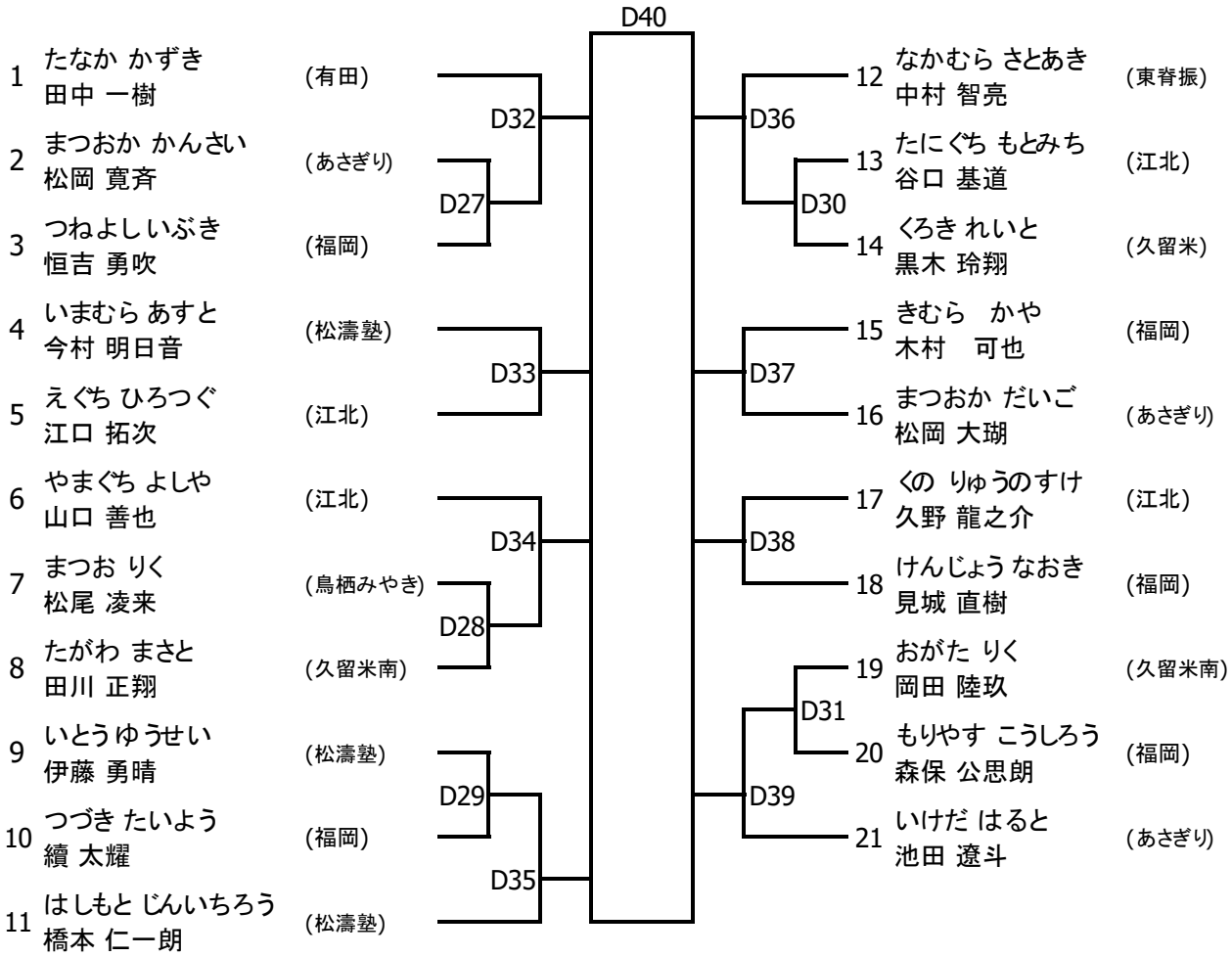

表彰　優勝 準優勝　3位1名

形 小学1･2年女子

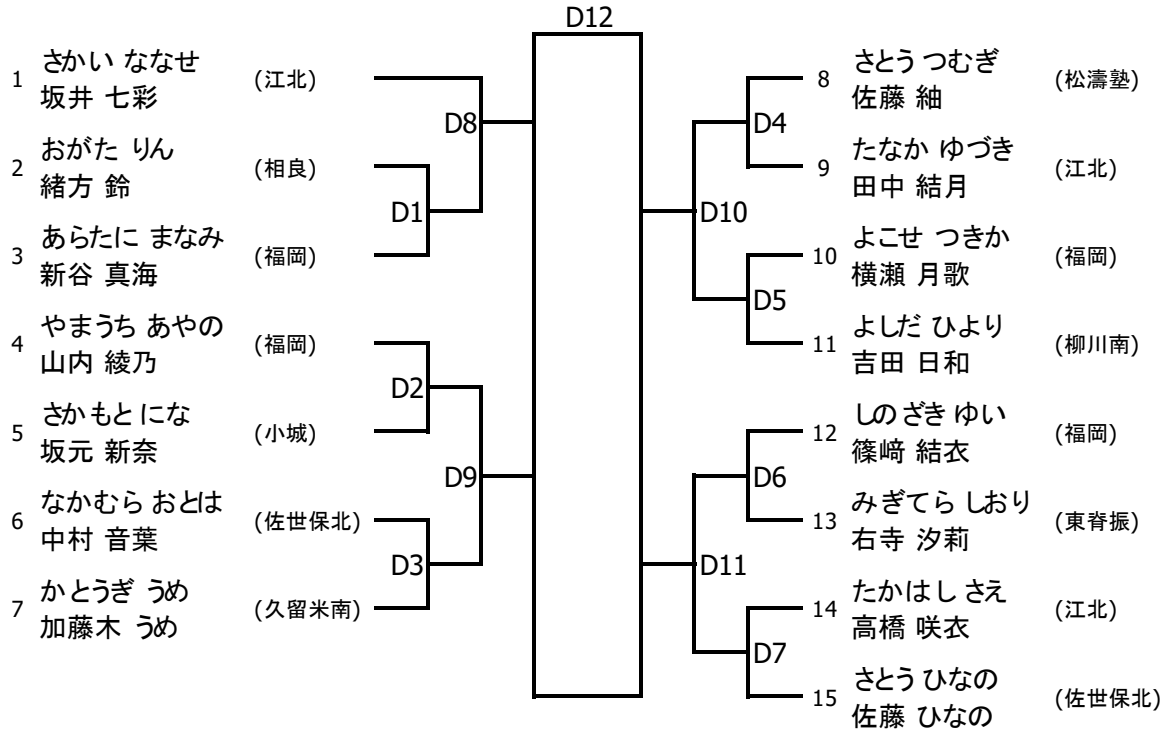

表彰　優勝 準優勝　3位1名

形 小学3 ･4年女子

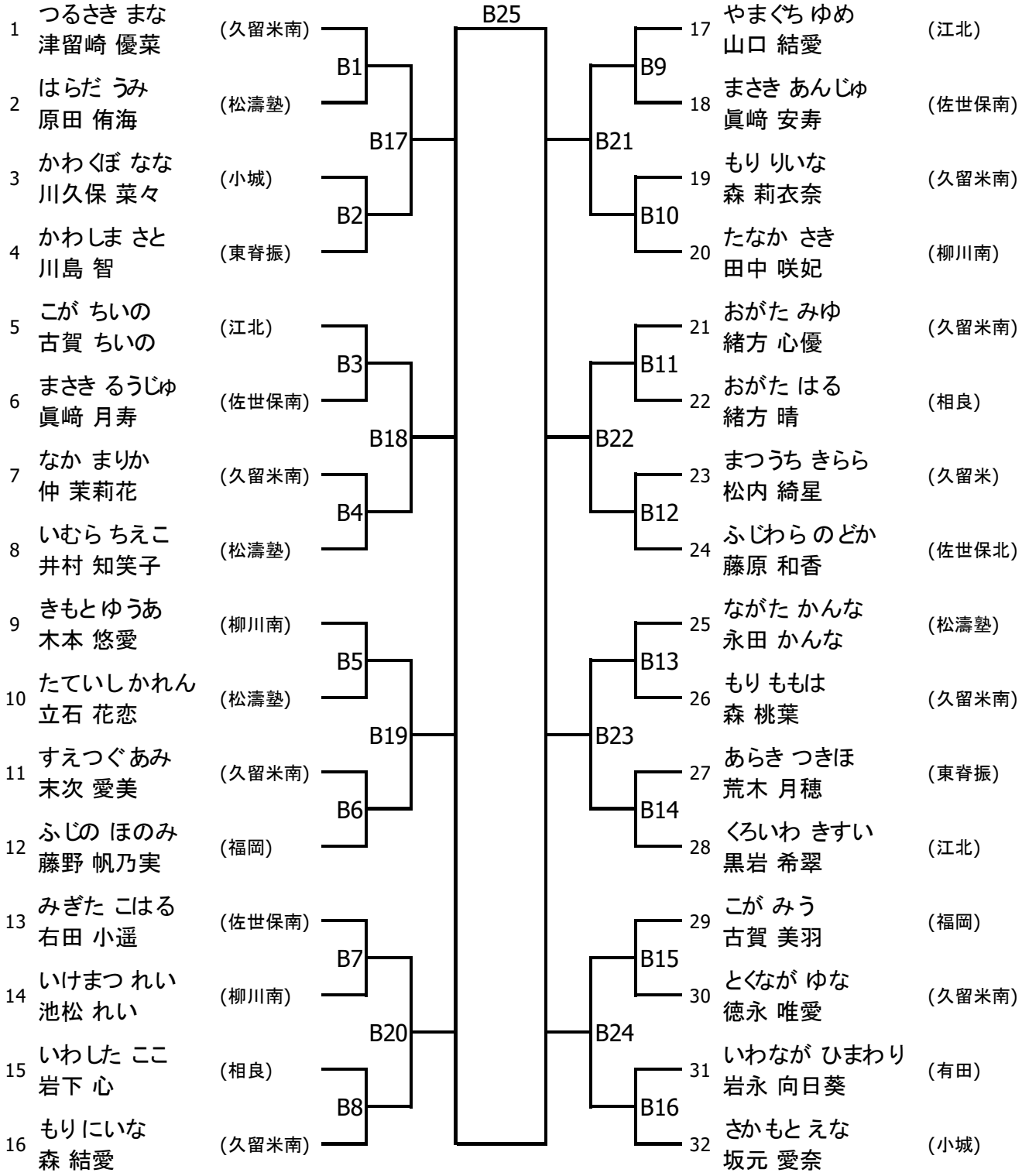

表彰　優勝 準優勝　３位１名

形 小学5・6年女子

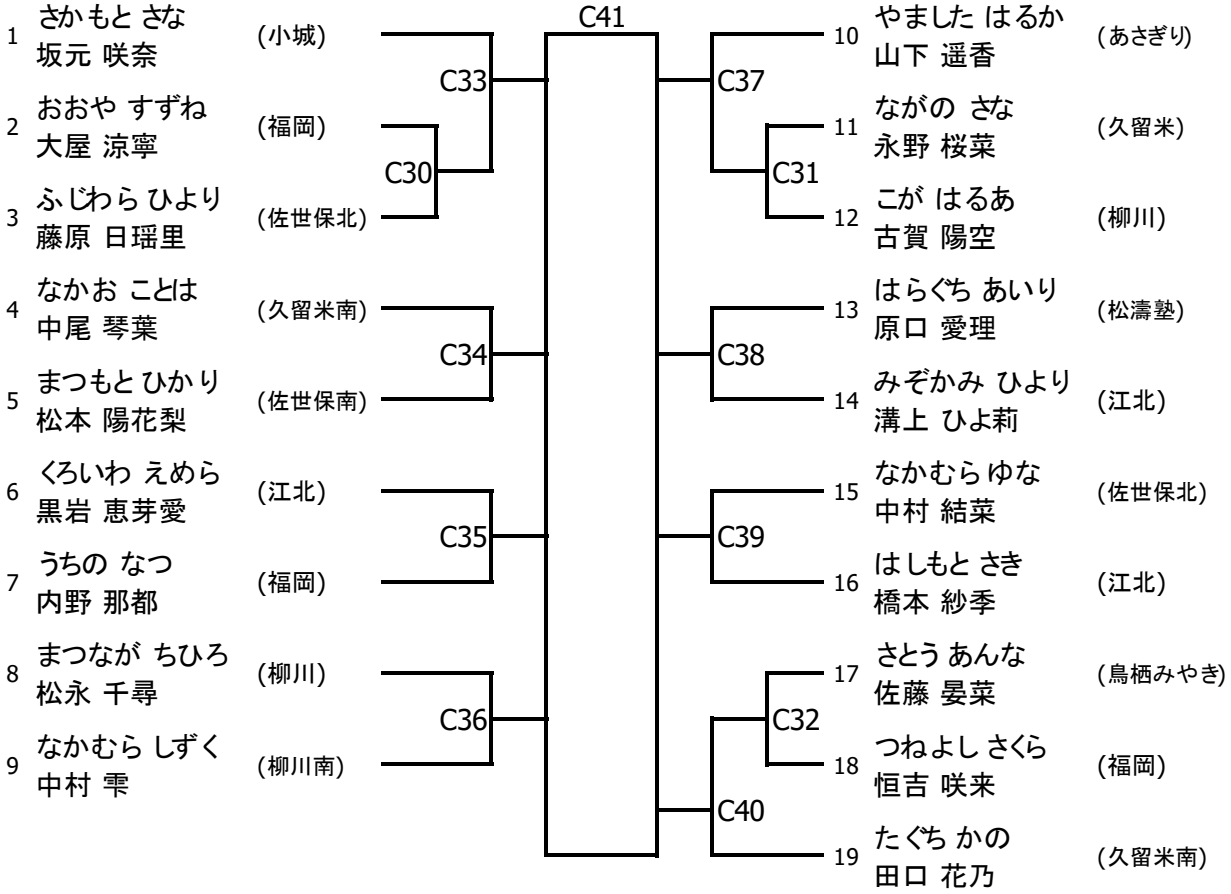

表彰　優勝 準優勝　3 位 1 名

形 中学女子

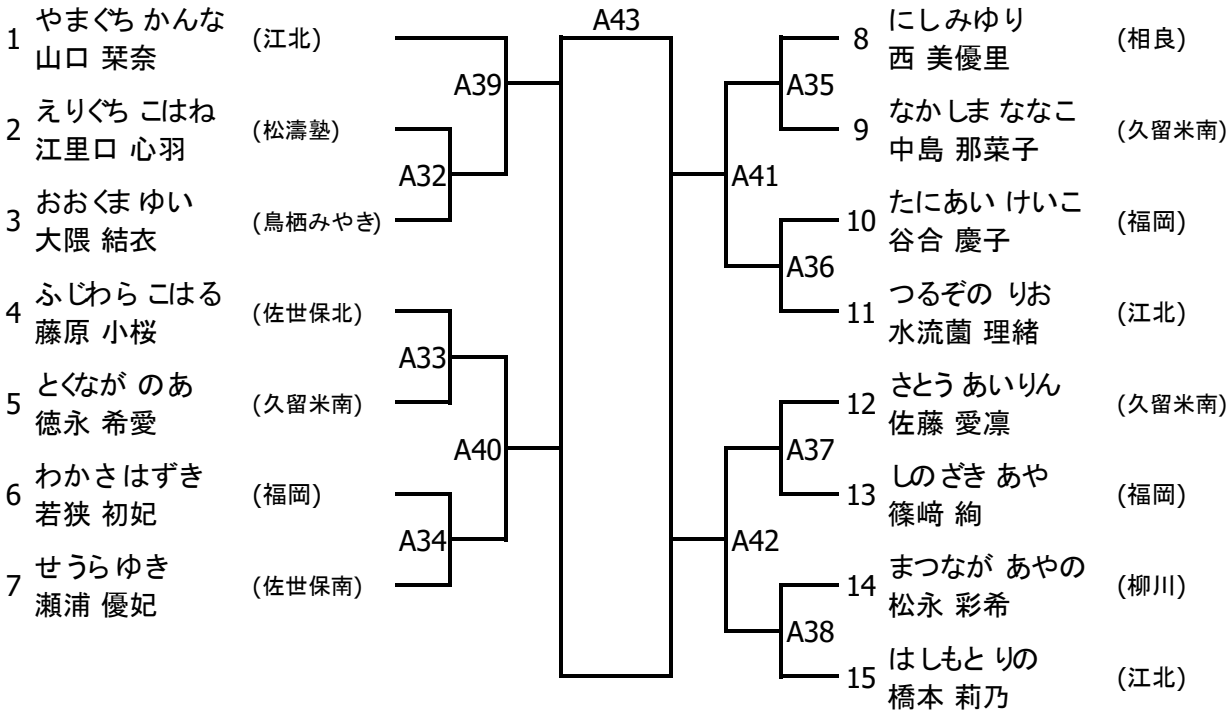

表彰　優勝 準優勝　3 位 1 名

形 団体小学生

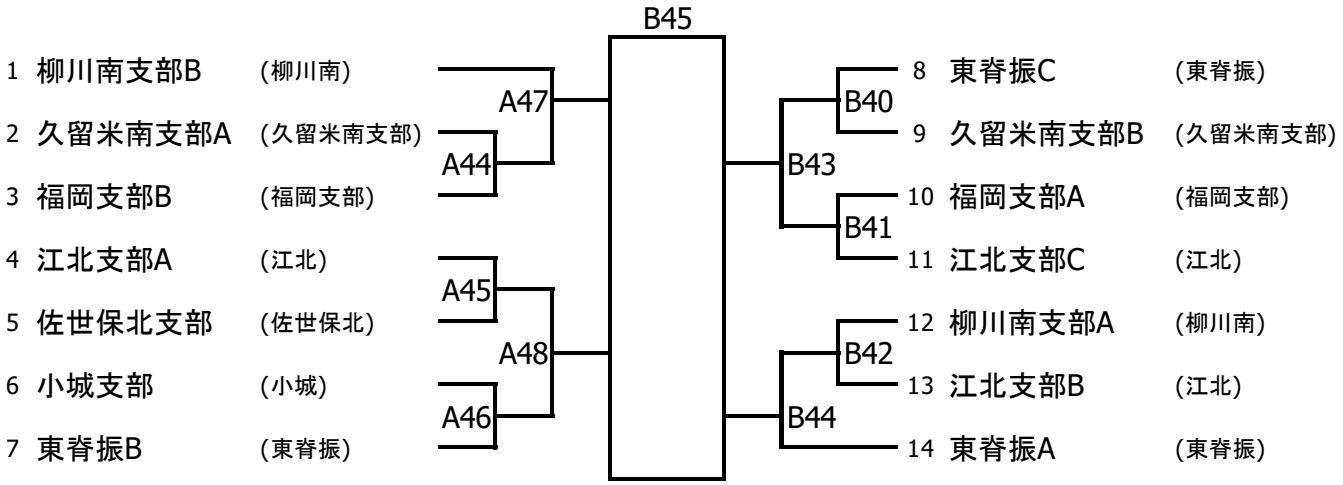

表彰　優勝 準優勝　3位1名

形 団体中学生

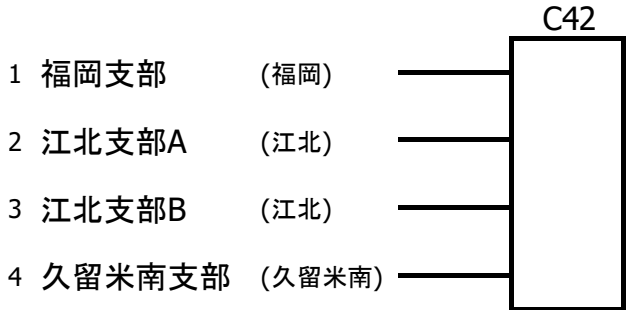

表彰　優勝のみ

幼年 組手

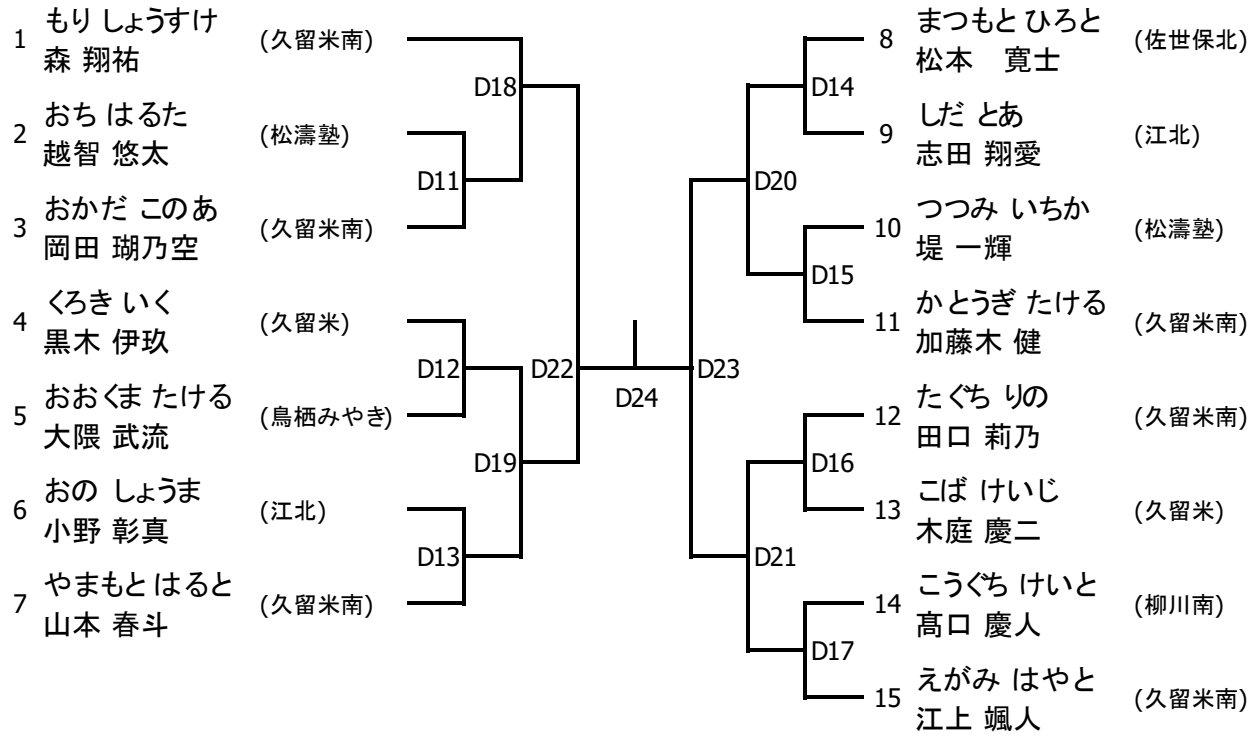

表彰　優勝 準優勝　3位2名

組手 小学 1年男子

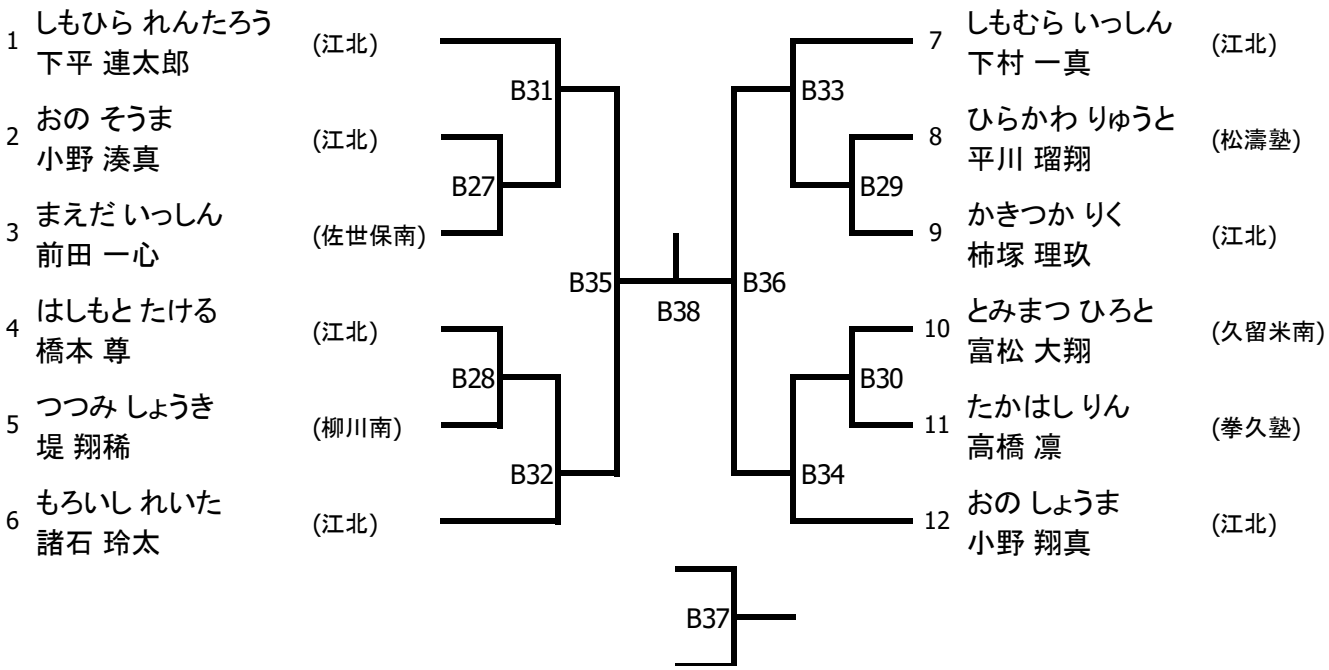

表彰　優勝 準優勝　3位1名

組手 小学 2年男子

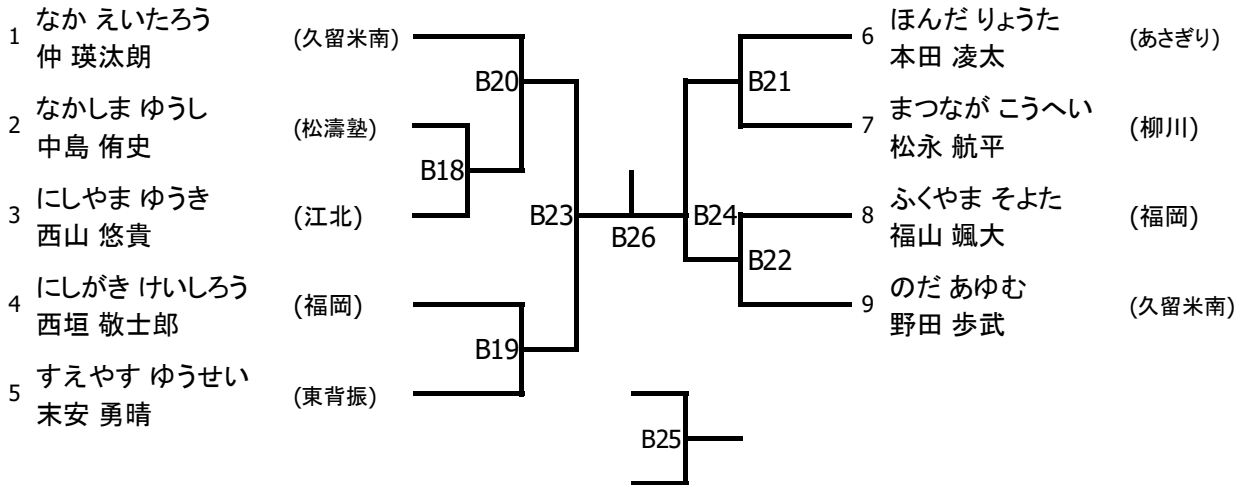

表彰　優勝 準優勝　３位１名

組手 小学 3年男子

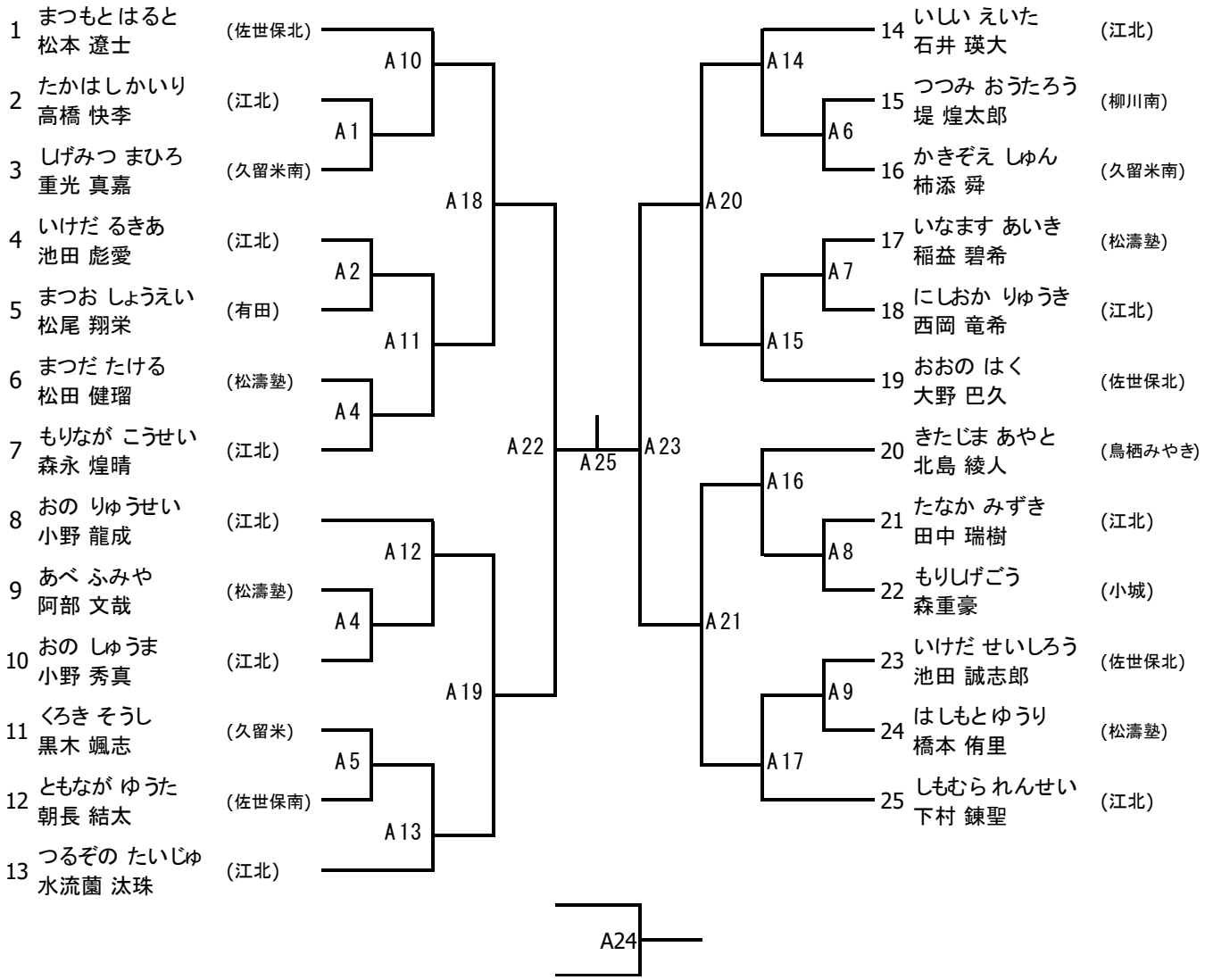

表彰　優勝 準優勝　３位１名

組手 小学 4年男子

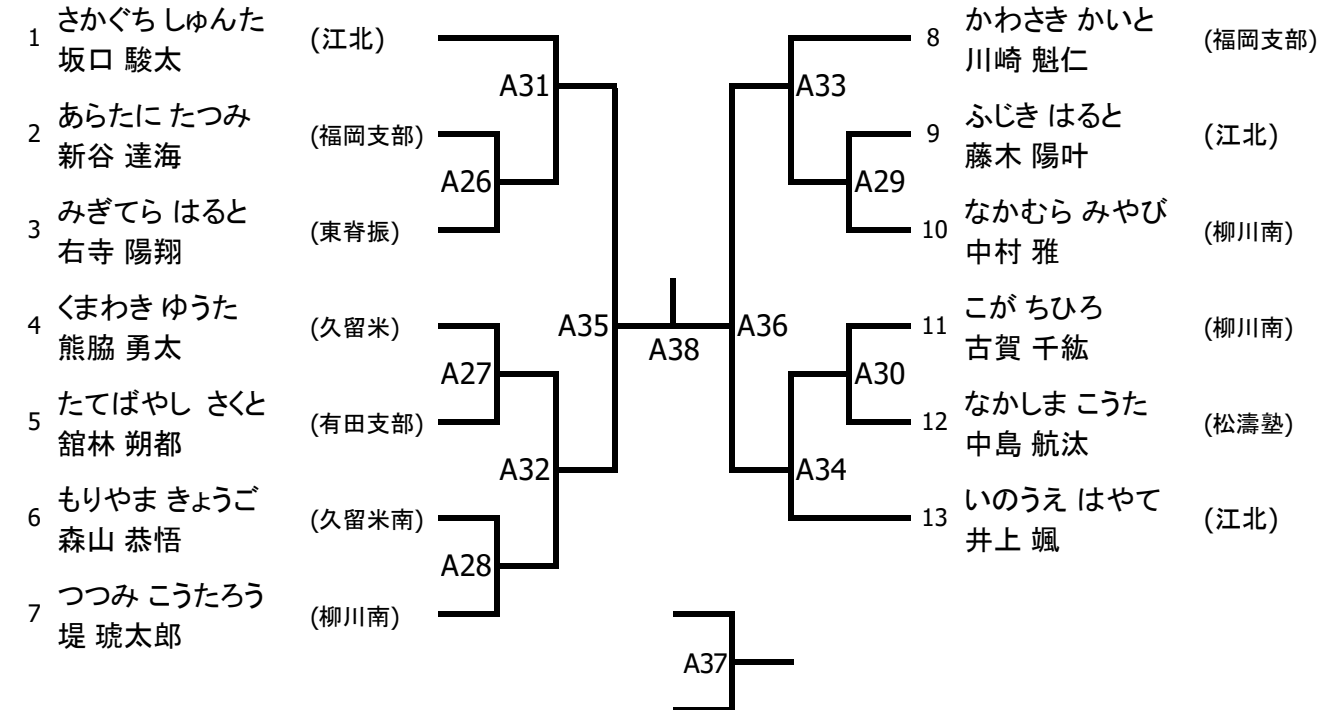

表彰　優勝 準優勝　3 位 1 名

組手 小学 5年男子

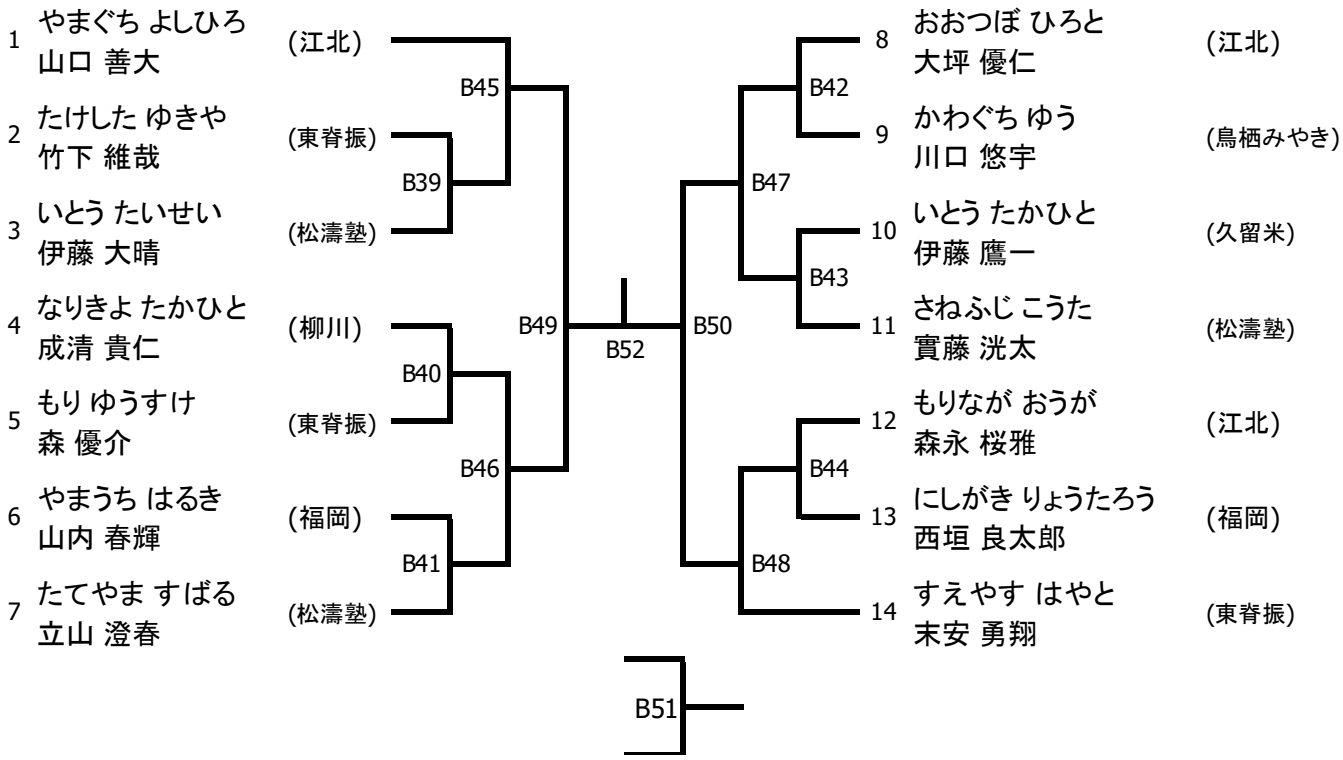

表彰　優勝 準優勝　3 位 1 名

組手 小学 6年男子

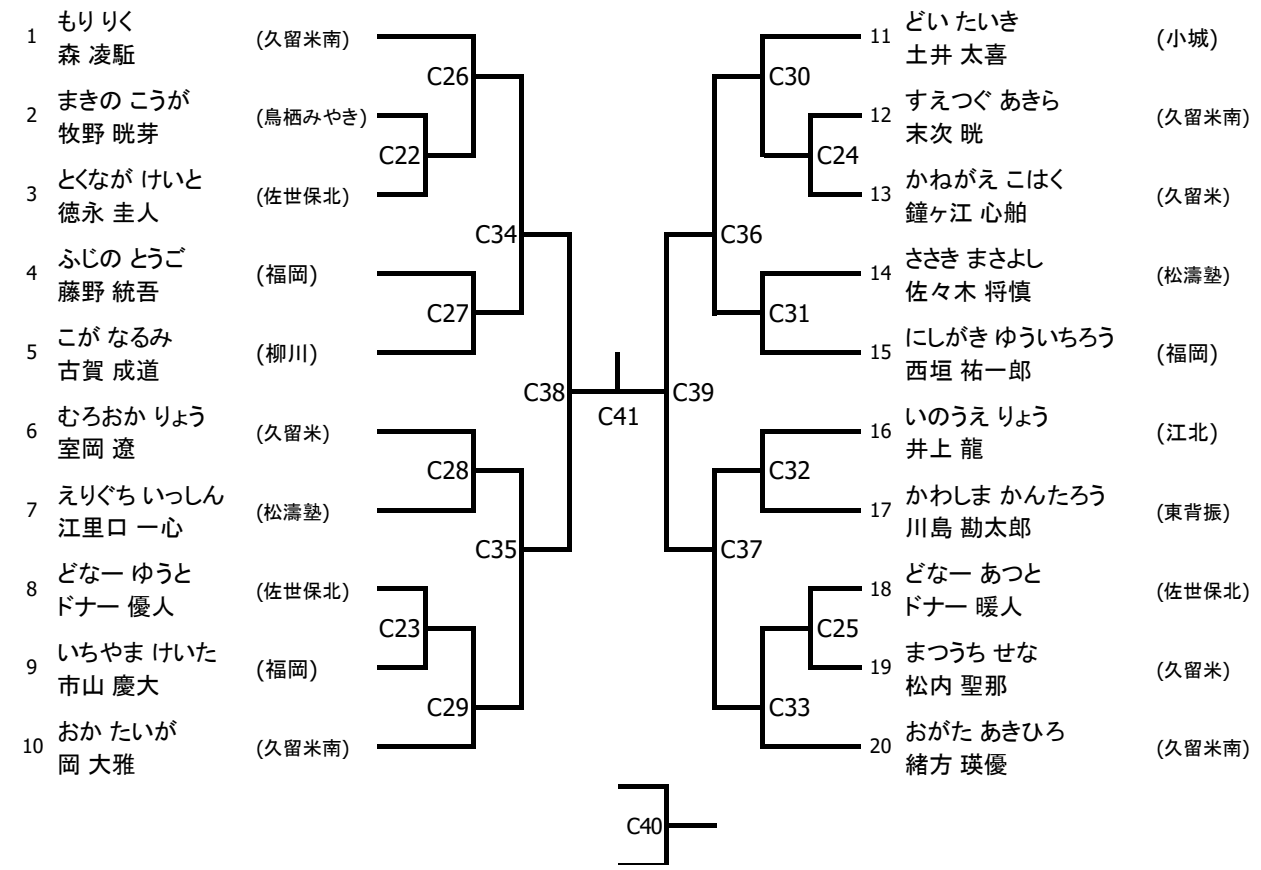

表彰　優勝 準優勝　3 位 1 名

組手 中学男子

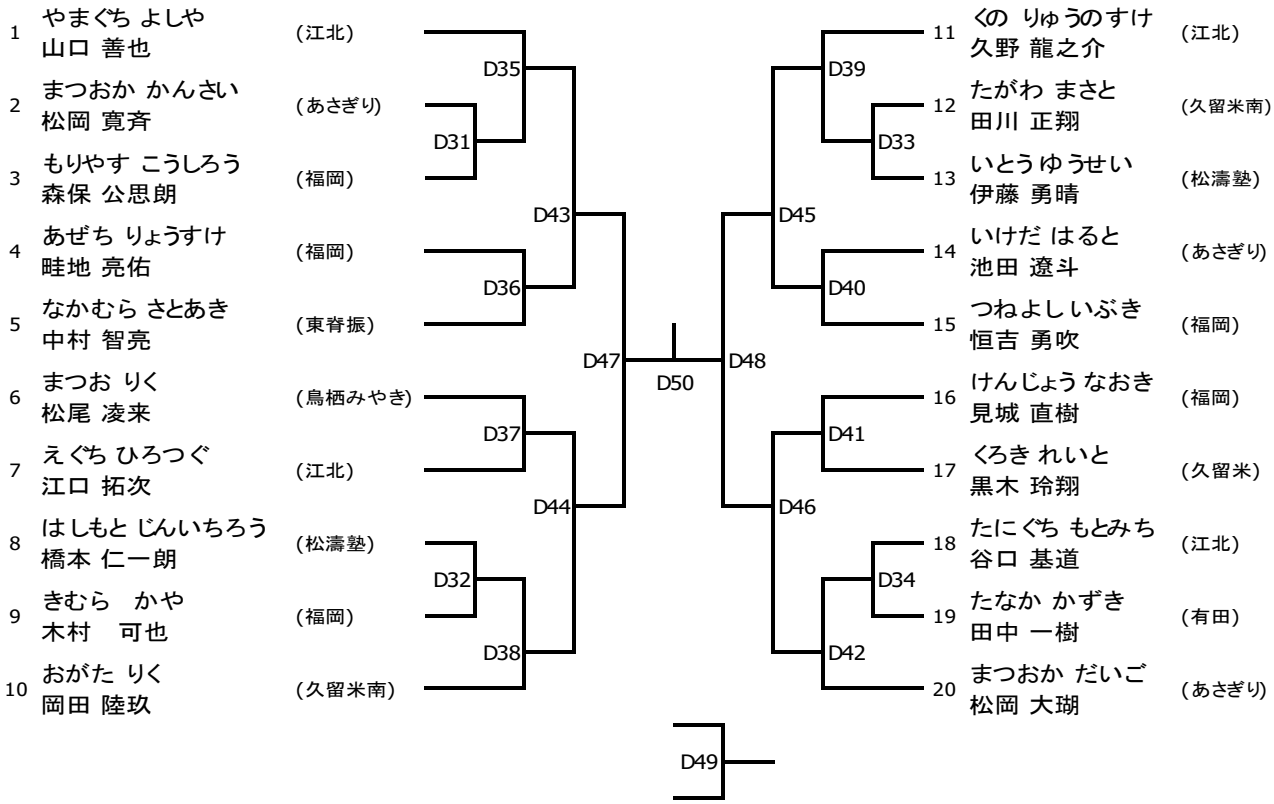

表彰　優勝 準優勝　3 位 1 名

組手 小学 1年女子

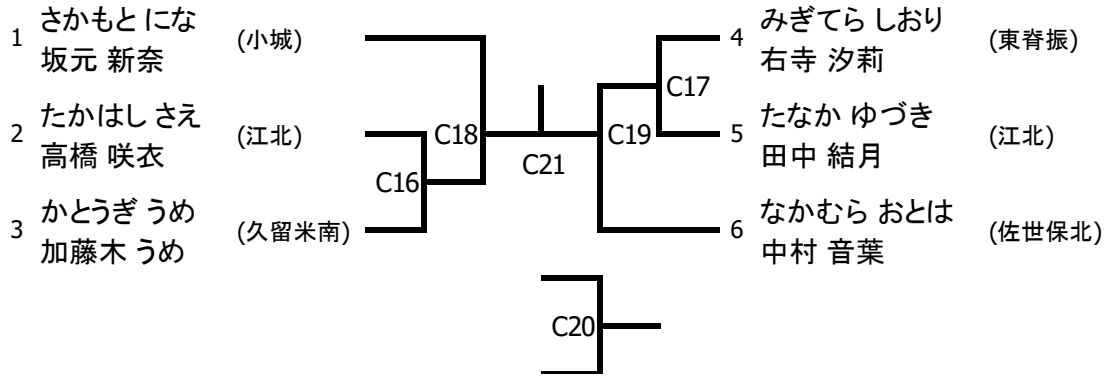

表彰　優勝 準優勝　3 位 1 名

組手 小学 2年女子

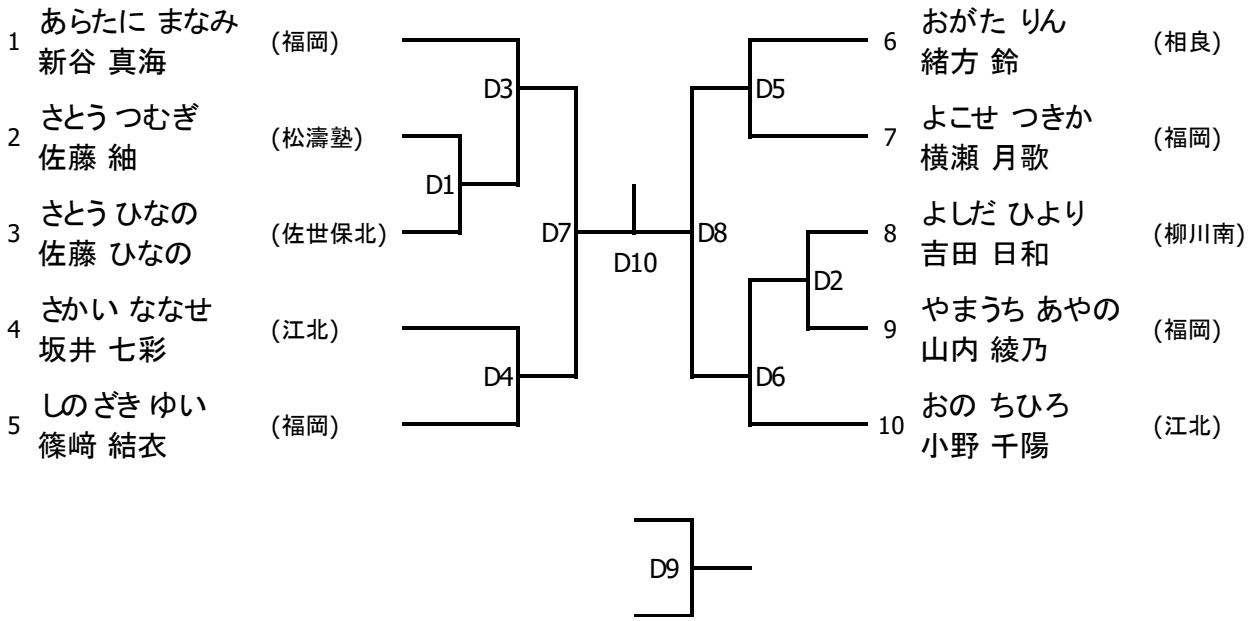

表彰　優勝 準優勝　3 位 1 名

組手 小学 3年女子

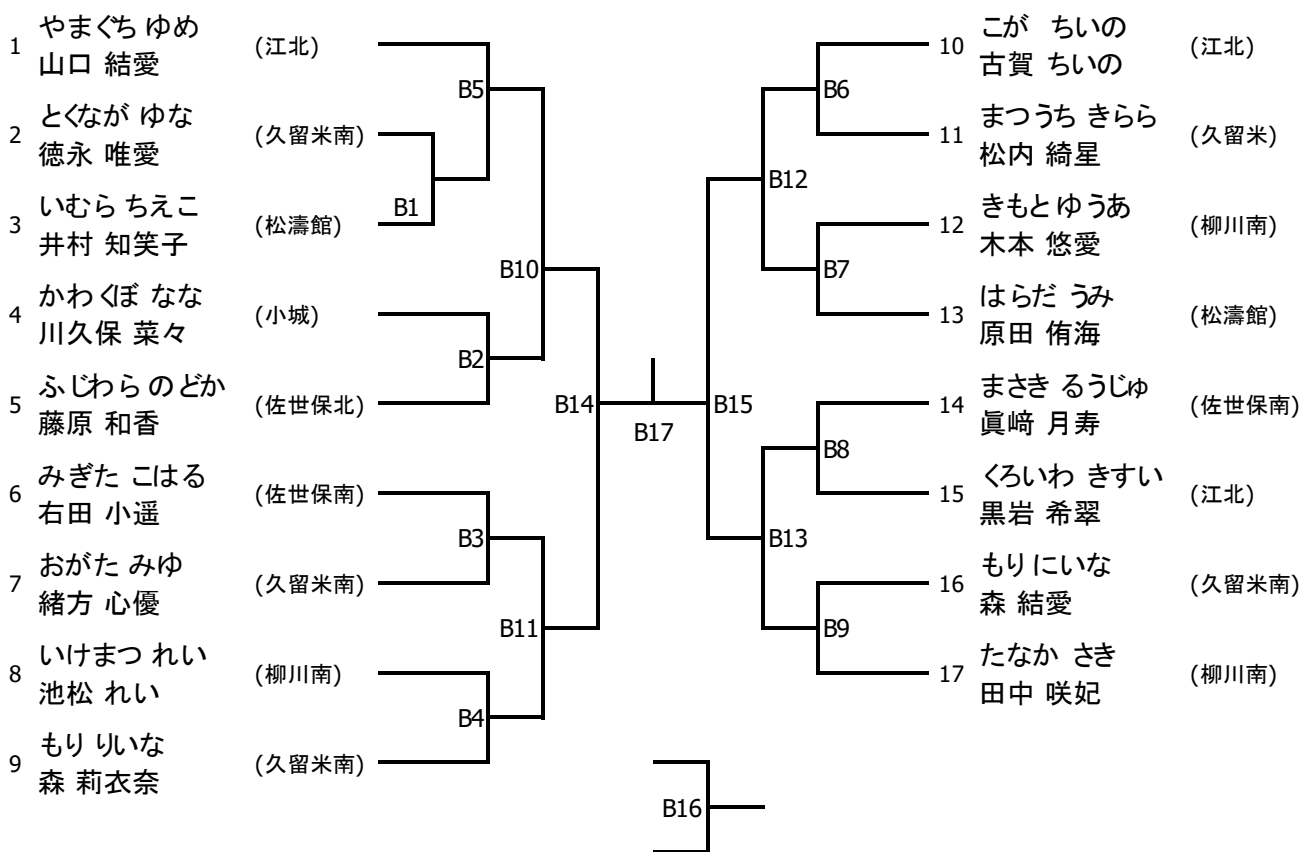

表彰　優勝 準優勝　3 位 1 名

組手 小学 4年女子

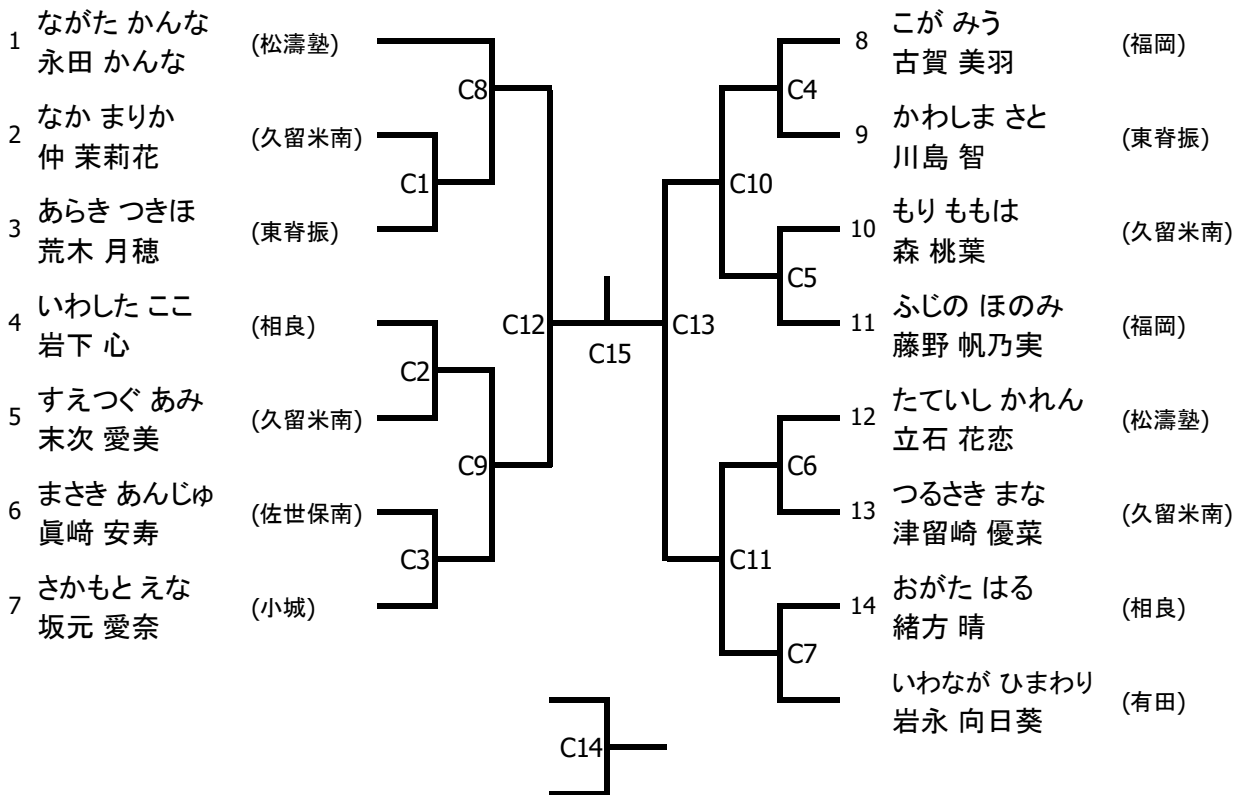

表彰　優勝 準優勝　3 位 1 名

組手 小学 5年女子

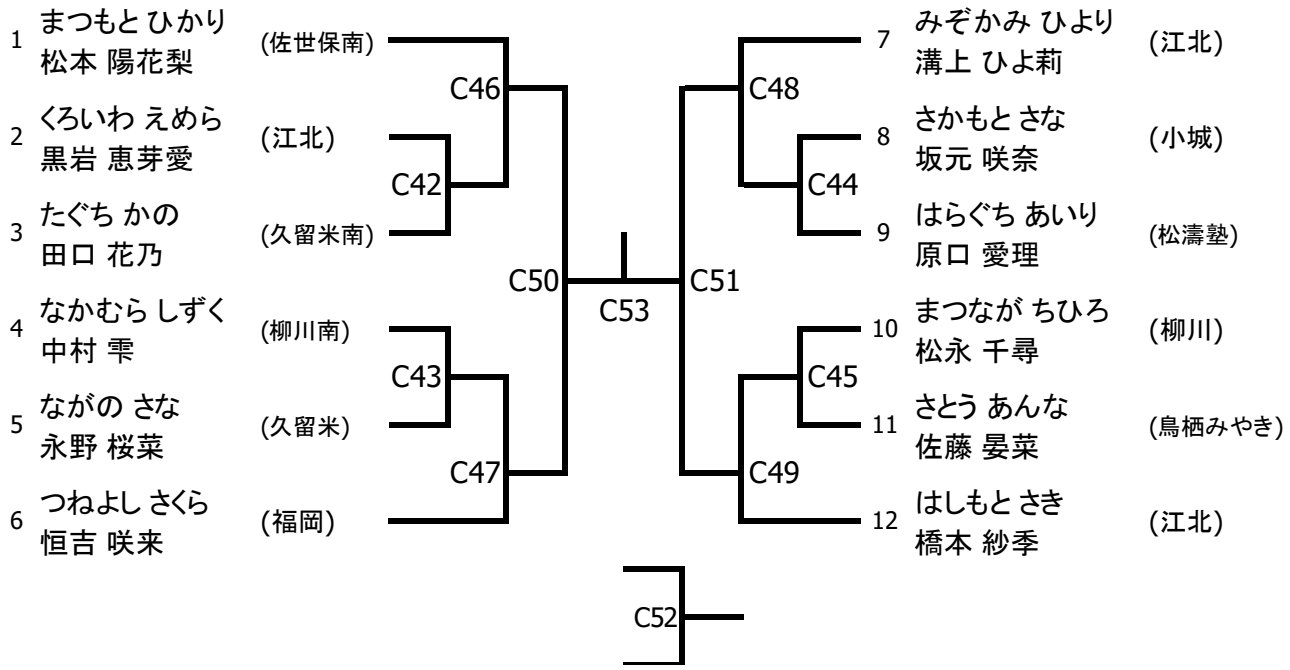

表彰　優勝 準優勝　3位1名

組手 小学 6年女子

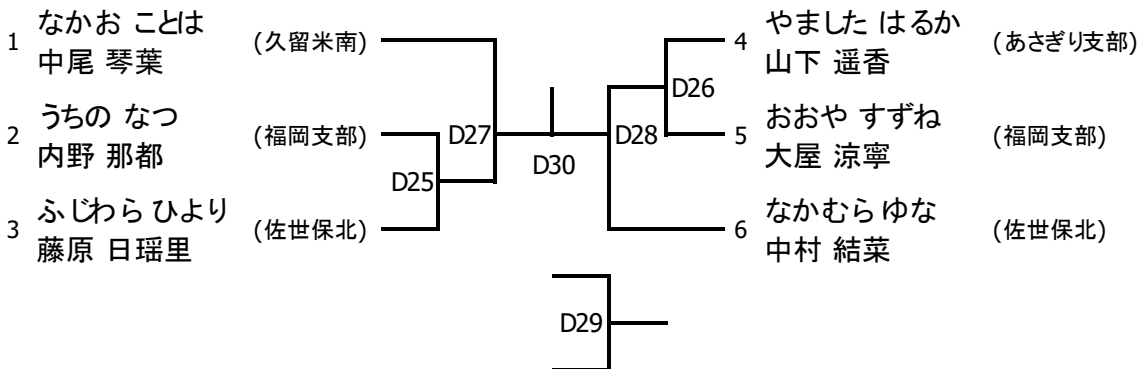

表彰　優勝 準優勝　3位1名

組手 中学女子

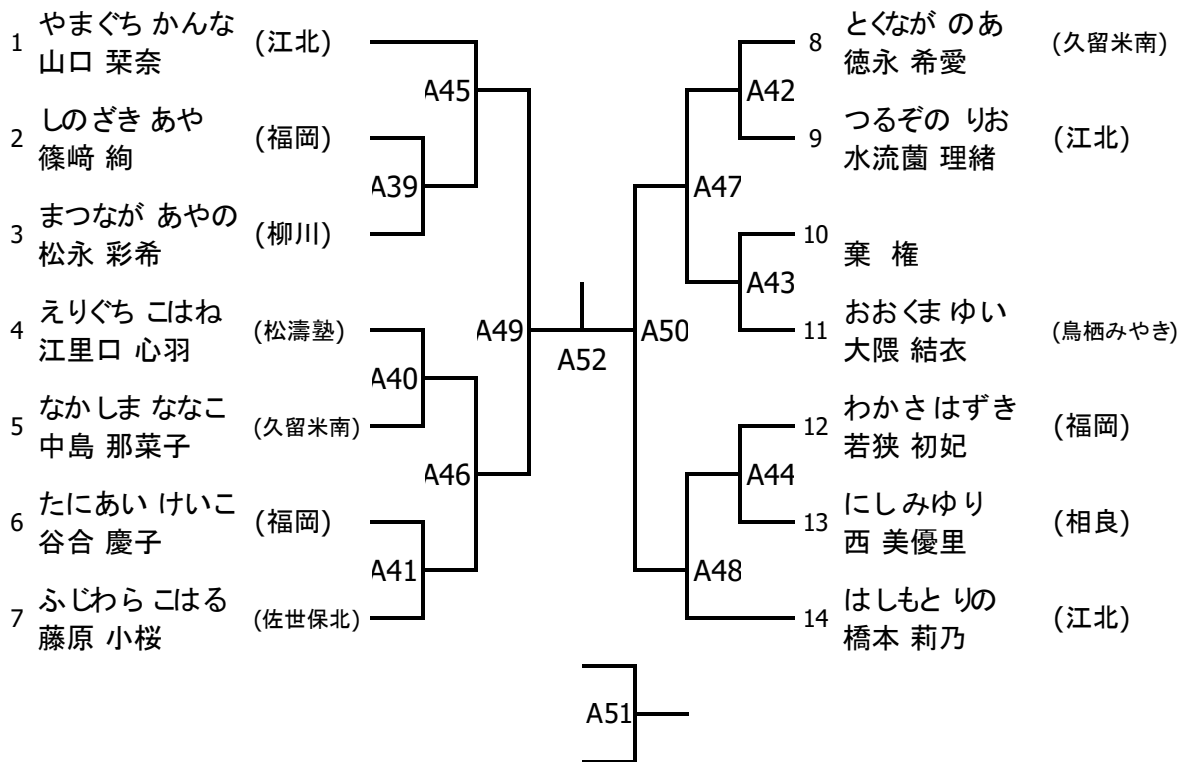

表彰　優勝 準優勝　3位1名

団体 小学男子

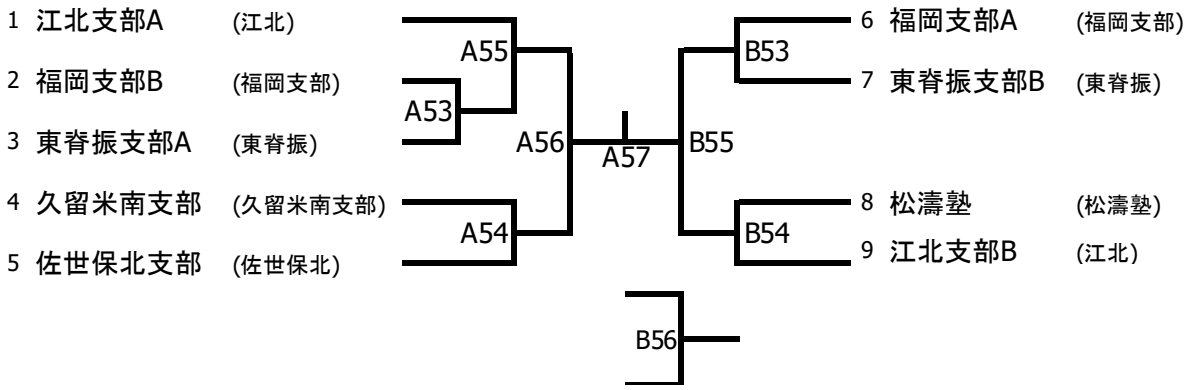

表彰　優勝 準優勝　3位1チーム

団体 小学女子

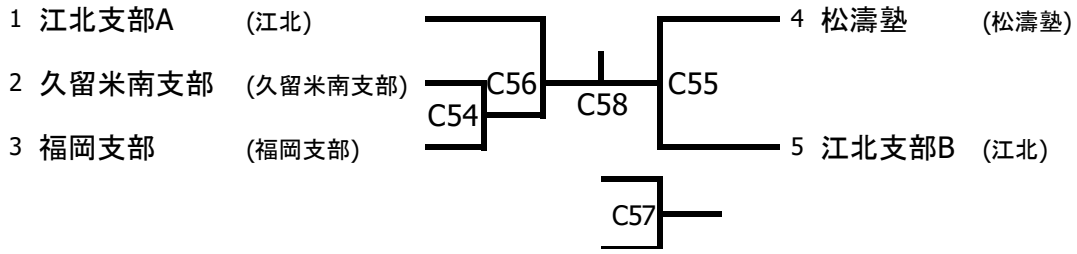

表彰　優勝 準優勝　3位1チーム

団体 中学男子

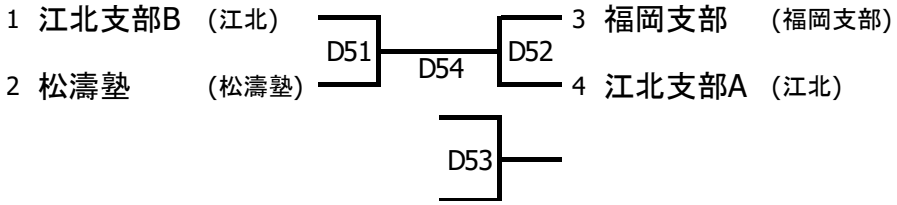

表彰　優勝 準優勝　3位1チーム

団体 中学女子

	福岡支部	久留米南支部	江北支部
福岡支部			
久留米南支部			
江北支部			

表彰　優勝　1チーム